TPLG : Tout pour le grain

Презентация LYNX!

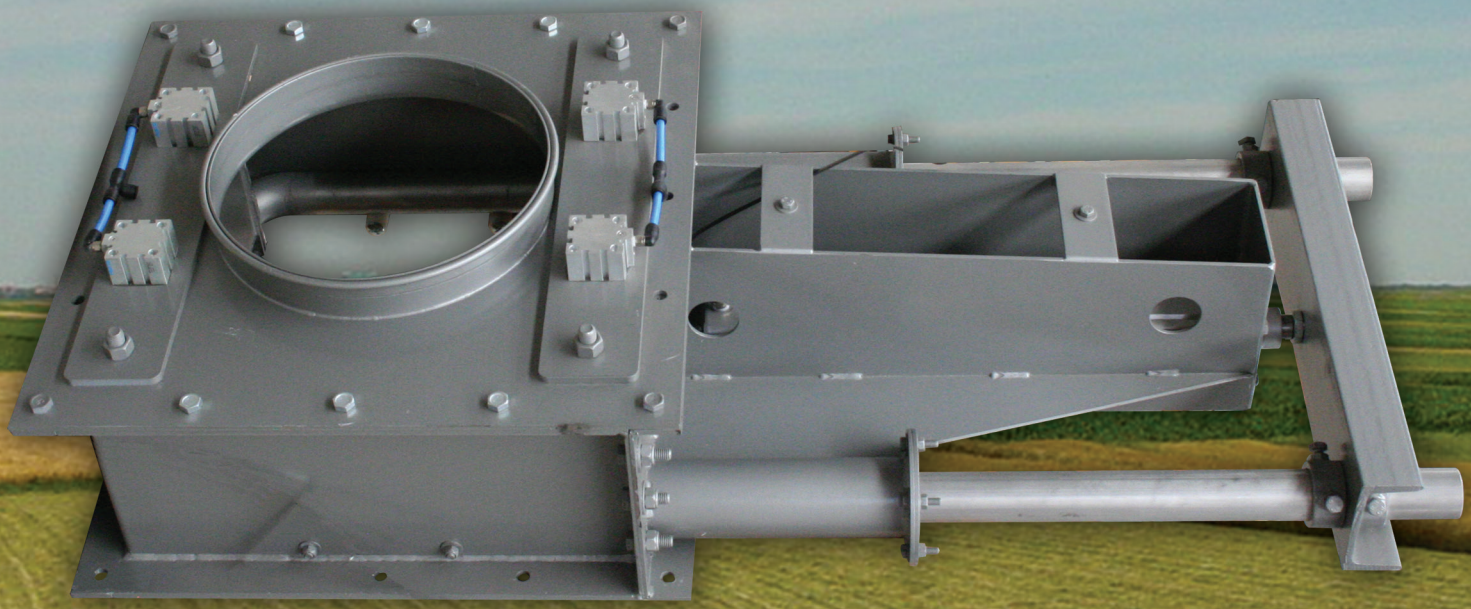

Пробоотборник по принципу сканирования потока в канале.

www.toutpourlegrain.fr

2 rue des jonquilles 89260 Perceneige FRANCE

Tél. : 03 86 88 98 00 - Fax : 03 86 88 90 20

contact@toutpourlegrain.fr

Около 40лет назад появилось большое количество пробоотборников зерна, для гранулированного и порошкообразного сырья.

Отбор проб производится во время приемки, в ходе переработки или при отгрузке сырья.

Наиболее часто используемые пробоотборники устанавливаются в непосредственной близости от весовых платформ, отбор проб осуществляется из элеватора.

Exemples :

A : пробоотборник Héron Standard

B : пробоотборник COBRA

C : пробоотборник Héron Gyroscopique

Для контроля качества партий зерна, (например, до или после очистки, до или после сушки, ит.д.), пробоотборники патока типа **MOUSTICK** могут отбирать образцы в объеме и с частотой, заданными оператором.

На иллюстрациях: D : **Moustick в закрытом положении**

E : **Moustick в открытом положении**

Данный тип пробоотборников обеспечивает пользователю получение достоверных показателей, характер которых остается точечным.
Для получения репрезентативной выборкипартии зерновых нужно, в идеале, сделать полный «срез» потока зерна, движущегося по каналу.

Пробоотборники, действующие по принципу «сканирования потока», были разработаны на основе использования, к примеру, движения входа-выхода мобильного и гравитационного коллектора(F, G и H).

Другие пробоотборники были разработаны с использованием движения»вращенияна четверть круга» гравитационного коллектора (J и K).

При использовании аппаратов с гравитационным отбором иногда возникает проблема нехватки пространства, в частности - повысоте (более 1000 mm).

В действительности, очень редко есть возможность найти достаточно местана выходе с элеватора или на входе в транспортер загрузки. Обычно именно там и должны размещаться пробоотборники «сканирования потока» : на этапе отгрузки или приёма.

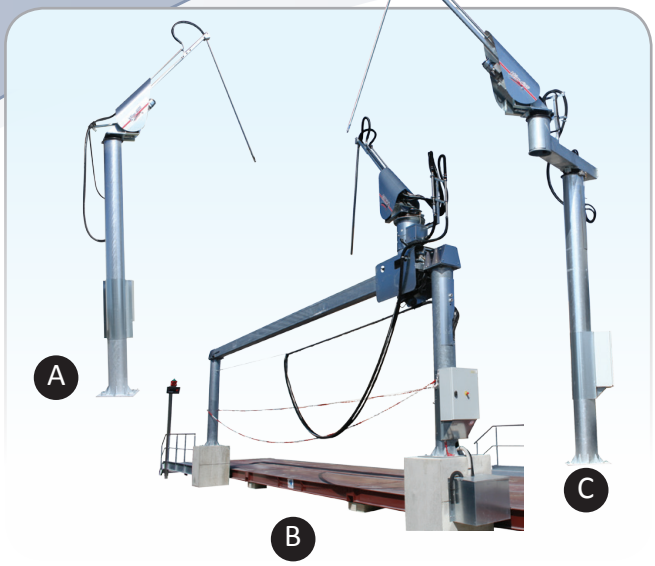

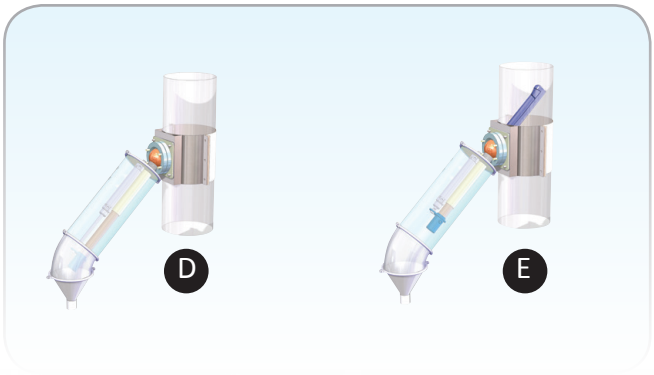

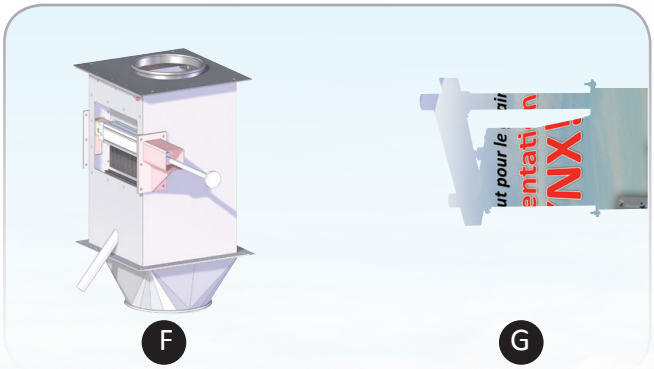

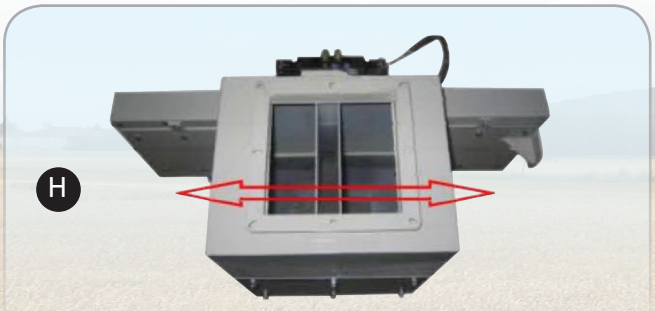

Презентационный буклет
Пробоотборник сканирует поток, благодаря горизонтальным движениям туда и (или) обратно

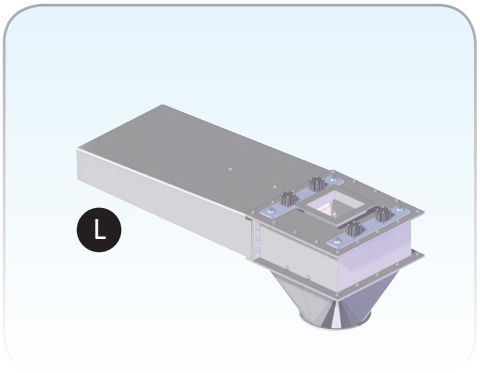

По ряду причинмы решили разработать пробоотборник для зерновых культур «негравитационный» L

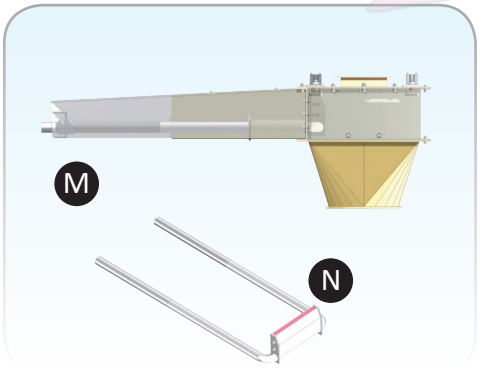

Негравитационный принцип позволяет уменьшить потребности аппарата в пространстве, в частности - повысоте. Аппарат активируется пневматическим цилиндром (M), который передвигает щуп в форме буквы «U», оснащенный коллектором зерна (N).

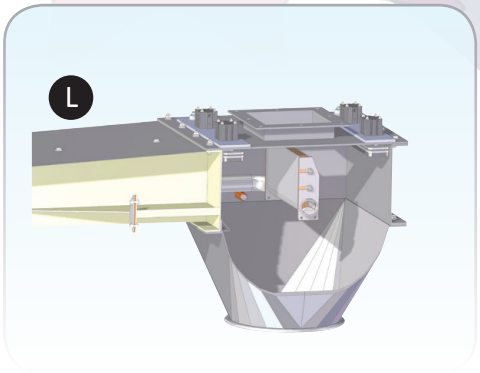

Этот коллектор входит и выходит изпотока зёрен, отбирает пробы максимальным объемомдо 1,3 литра максимум (при 200 т/ч). Обьём проб может выть изменён регулировкой скорости движения. (Регулировкой ограничения пропускной способности).

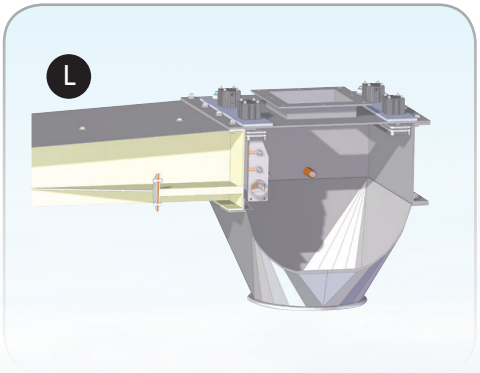

Заборник переходит вположение «вперед» в потоке зерна...

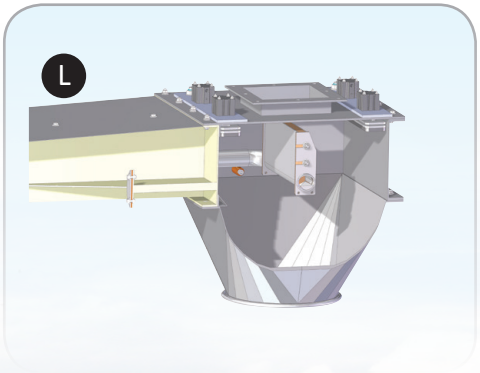

...затем возвращается в исходную позицию. Мы предусмотрели закрывание на каждом краю хода,чтобы уменьшить объём отобранных образцов.

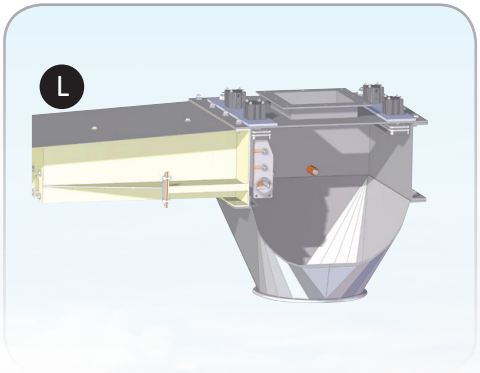

Коллектор заперт. Пока коллектор находится в закрытом положении, ничто не может попасть внутрь.

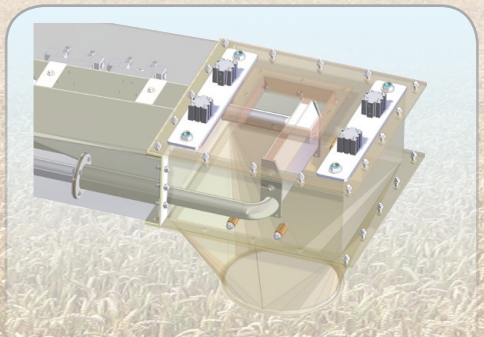

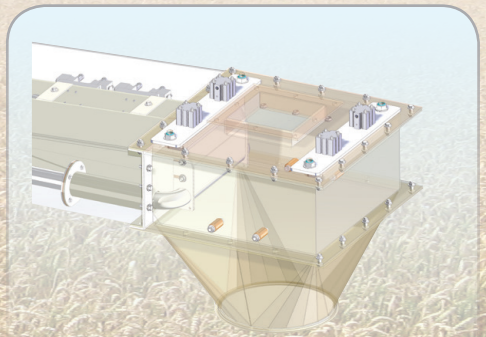

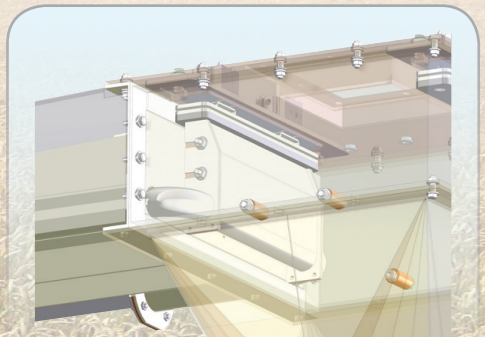

Закрывание коллектора осуществляется системой, состоящей из цилиндров (2x2) с низким ходом (10mm). Когда коллектор оказывается в положении конца хода,включается заслонка и полностью закрывает коллектор.

Принцип :
В конце цикла перемещение отобранного образца всасыванием в лабораторию.

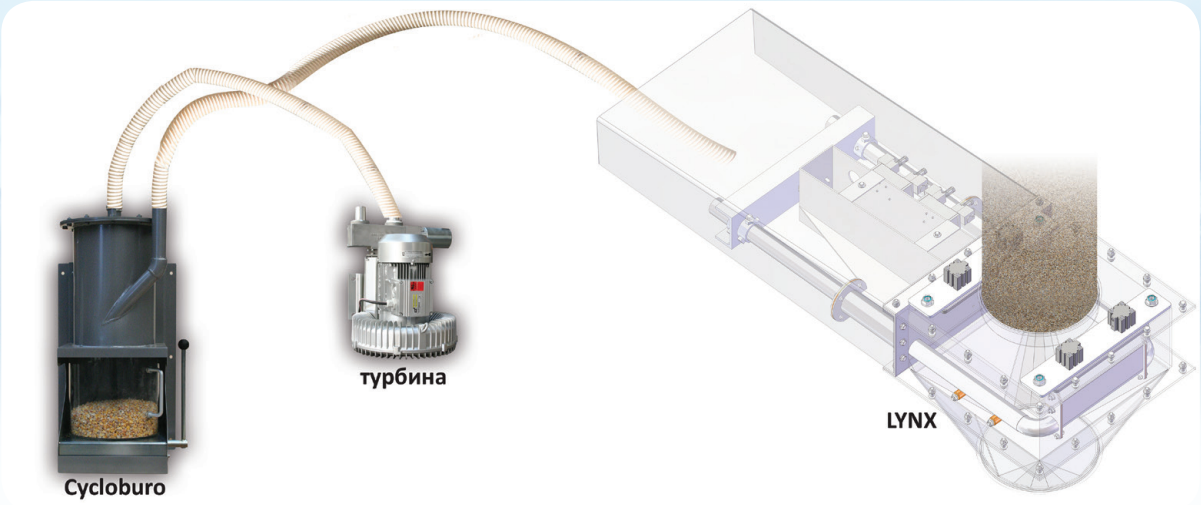

В конце цикла перемещение отобранного образца всасыванием в лабораторию. Транспортировка может осуществляться на расстояние, превышающее 100 метров.

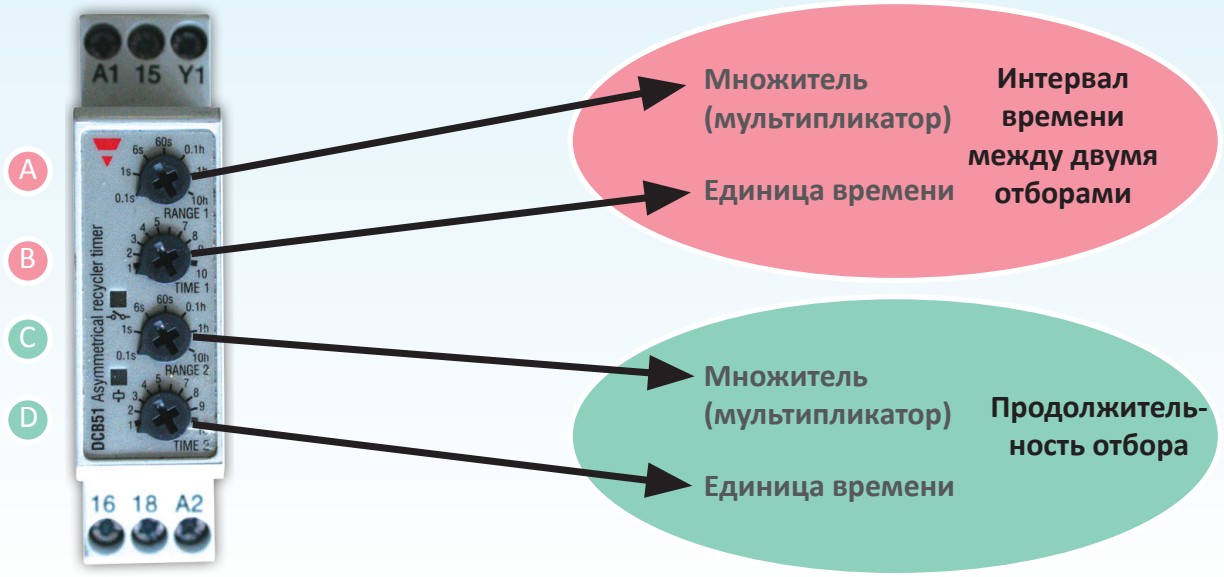

Примеры регулировки параметров:
Интервал времени между двумя отборами проб: **A** = 60 секунд... умножить на...**B** = 8... Итого = 8 минут.
Продолжительность отбора: **C** = 0.1 секунды... умножить на...**D** = 10... Итого = 1 секунда.

От «Lynx» Ø 195мм... **... «Lynx» Ø 324мм... до...** **«LYNX» 1000 x 1000мм**

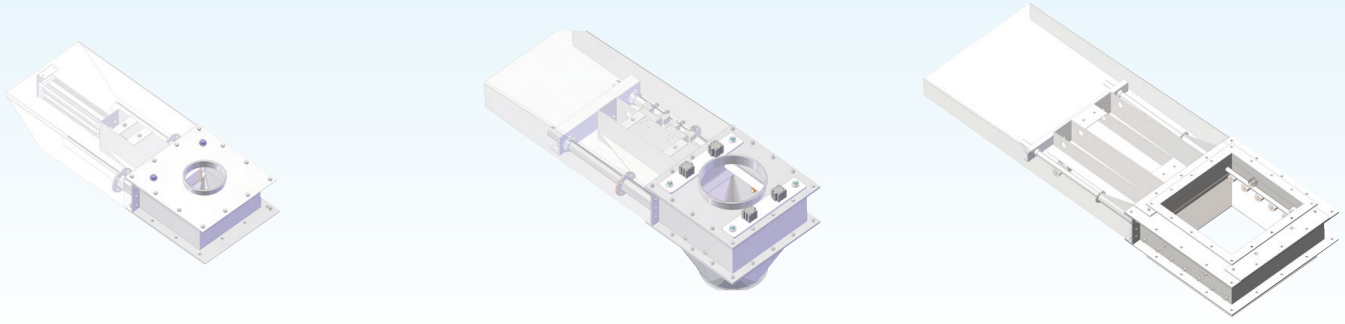

Различные размеры «Lynx»